超薄型台はかり

PLL
PLS
PLP

- 定格容量：5kg～400kg
- 積載面：120□mm～600□mm
- 精度：±0.05%R.O.～±0.25%R.O.
- 超薄型
- ステンレスカバー付き
- オーダーメイド対応
- アンプ内蔵対応
- 各種デジタル指示計に接続してシステム制御が可能

応用 Applications

- 液化ガスの計量・充填または残量管理
- 薬品・食品の計量
- 機械装置，機械部品の計量
- 自動倉庫の数量自動管理
- 原料・出荷品受け入れ受け渡し時の重量管理
- 農作物・畜産物の計量管理
- 化学反応槽・生物反応槽の重量管理
- スポーツ分野での体重移動測定
- 精密体重計
- 医療機器組み込み用台はかり
- 車両の軸重管理
- ごみの重量管理

外形寸法 Outline Dimensions（mm）

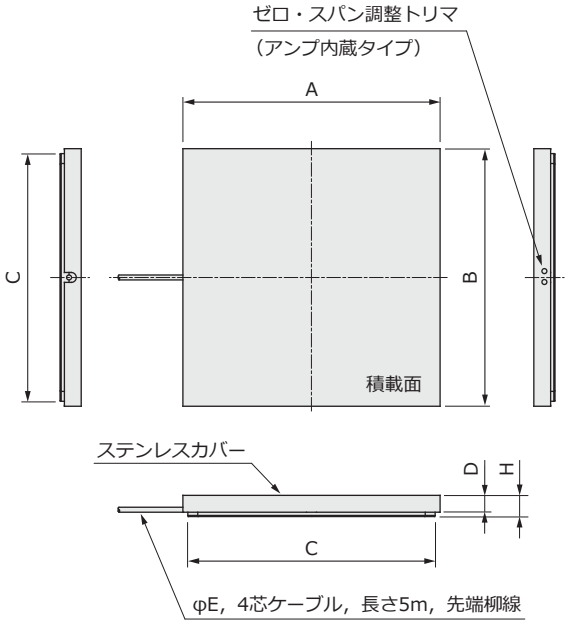

型式について

PLL-100L-250□-AN2

① ② ③ ④

① 精度
- **PLL**：±0.25%R.O.
- **PLS**：±0.1%R.O.
- **PLP**：±0.05%R.O.

② 定格容量
- 5kg～400kg 選択

③ 積載面寸法
- 120□mm～600□mm 選択

④ アンプ内蔵タイプ
- **AN**　：3線式 4～20mA
- **AN2**：2線式 4～20mA
- 無し：アンプ無し

積載面	定格容量	A	B	C	D	φE	H	質量（約kg）
120□	5kg，10kg，20kg，50kg	120	120	110	16	3	21	0.5
150□	5kg，10kg，20kg，50kg	150	150	140	17	3	21	1
180□	5kg，10kg，20kg，50kg	180	180	170	17	3	21	1.5
210□	5kg，10kg，20kg，50kg，100kg	210	210	200	17	5	21	2
250□	20kg，50kg，100kg	250	250	240	17	5	21	2.5
	200kg，300kg，400kg	250	250	240	24	5	31	3.5
260□	20kg，50kg，100kg	260	260	250	17	5	21	3
	200kg，300kg，400kg	260	260	250	24	5	31	4
300□	20kg，50kg，100kg，200kg，300kg，400kg	300	300	290	24	5	31	5
335□	20kg，50kg，100kg，200kg，300kg，400kg	335	335	325	24	5	31	6.5
420□	50kg，100kg，200kg	420	420	410	28	5	34	12
	300kg，400kg	420	420	410	28	5	35	12
500□	50kg，100kg，200kg，300kg，400kg	500	500	490	28	5	35	17
600□	100kg，200kg，300kg，400kg	600	600	590	32	5	39	28

※ アンプ内蔵タイプは210□以上から
※ 高精度PLPタイプは120□～210□の5kg，500□と600□以外でラインナップ

仕様 Specifications

項目 Parameter	単位 Unit	Value				
型式 Model		PLL	PLS	PLP	PLL-AN(2)	PLS-AN(2)
定格容量 Rated Capacity (R.C.)	kg	5, 10, 20, 50, 100, 200, 300, 400				
定格出力 Rated Output (R.O.)	mV/V	2			4～20mA	
定格出力誤差 Rated Output Tolerance	±%	1			-	
非直線性 Nonlinearity	±%R.O.	0.25	0.1	0.05	0.25	0.1
ヒステリシス Hysteresis	±%R.O.	0.25	0.1	0.05	0.25	0.1
繰り返し性 Repeatability	±%R.O.	0.1	0.05	0.025	0.1	0.05
オフセンターエラー Off Center Error	±%R.O.	0.25	0.1	0.05	0.25	0.1
推奨印加電圧 Excitation.Recommended	V	10			DC24±10%	
許容印加電圧 Excitation.Maximum	V	30			-	
零バランス Zero Balance	±%R.O.	5			負荷抵抗500Ωmax	
入力端子間抵抗 Input Impedance	Ω	800±10			零点調整範囲±20%R.O.	
出力端子間抵抗 Output Impedance	Ω	700±5			感度調整範囲±20%R.O.	
絶縁抵抗 Insulation Impedance	Ω	1000M以上（B/E DC50V）			-	
温度補償範囲 Temp Range.Compensated	℃	-10～+50（結露なきこと）				
許容温度範囲 Temp Range.Safe	℃	-10～+60（結露なきこと）				
零点の温度影響 Temp Effect.Zero	±%R.O./℃	0.01	0.005		0.01	
出力の温度影響 Temp Effect.Output	±%LOAD/℃	0.01	0.005		0.01	
許容過負荷 Maximum Safe Overload	%R.C.	150				
ケーブル長 Cable Length	m	5				
ケーブルタイプ Cable Type		φ3（120□～180□），φ5（210□～600□） 4芯シールドケーブル，先端柳線				

ケーブル結線色 Cable Color Code

超薄型台はかり
PLL・PLS・PLP

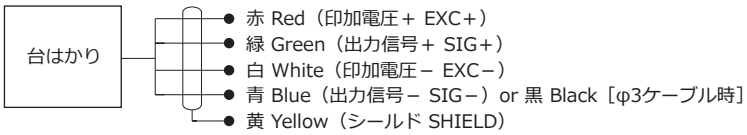

3線式アンプ内蔵
PLL-AN・PLS-AN

※アンプ内にて共通

2線式アンプ内蔵
PLL-AN2・PLS-AN2

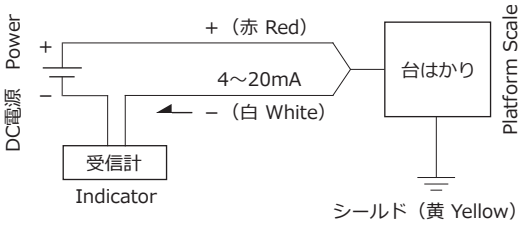

取り扱い上の注意 Note

設置環境
・仕様精度を満足させるため，直射日光や熱風などによる急激な温度変化を避けてください。
・衝撃荷重や振動を避けてください。故障の原因となります。ご使用に際しては，計量物の載せ下ろしを静かに行ってください。
・本製品は防水構造ではないため，水や薬品を避けてください。オプションで「簡易防滴構造タイプ」をご用意しております。

据付け
・精度良い計量を行うため，設置面に対してできるだけ水平に設置してください。状況に応じてシムやライナー調整を行ってください。

固定方法
・積載面・底面にご希望のネジタップ穴等を設けることができます。発注時にお問い合わせください。
・枠にはめ込み固定させる場合，ステンレスカバーが接触しないようにしてください。干渉が原因で精度に影響を及ぼします。

保守
・1年に1度の定期点検をお勧めします。

オーダーメイド対応
・ご希望の形状で1台より設計製作しております。ご相談ください。

デジタル指示計との組み合わせ例

超薄型台はかり
PLL·PLS·PLP

デジタル指示計
TI-702

- コンパレート出力2ch
- アナログ出力　0～±5V，0～10V
  4～20mA のいずれか
- 電源DC24V（オプションAC100V）

DLS-5011A

- コンパレート出力1ch
- 電源AC85～132V（オプションDC24V）

DLS-5025B

- コンパレート出力4ch
- アナログ出力　0～±5V，0～10V，4～20mA
  RS-232C（オプション）
- 電源AC85～264V（オプションDC24V）

DLS-5025B

専用シリアル出力

大型表示器 **ED-3020·3021**

- 電源AC85～264V（オプションDC24V）

DLS-5028A

- コンパレート出力4ch
- アナログ出力　0～±5V，0～10V，4～20mA
  RS-232C（オプション）
- 電源AC85～132V（オプションDC24V）

DLS-5031A

- コンパレート出力8ch
- RS-232C シリアル出力
- アナログ出力　0～±10V，4～20mA
  （オプション）
- 電源AC85～264V